ANGELO PO - FRIGGITRICE GAS DUE VASCHE 18KW+18KW
1D1FR2G - 24-06-2011 »

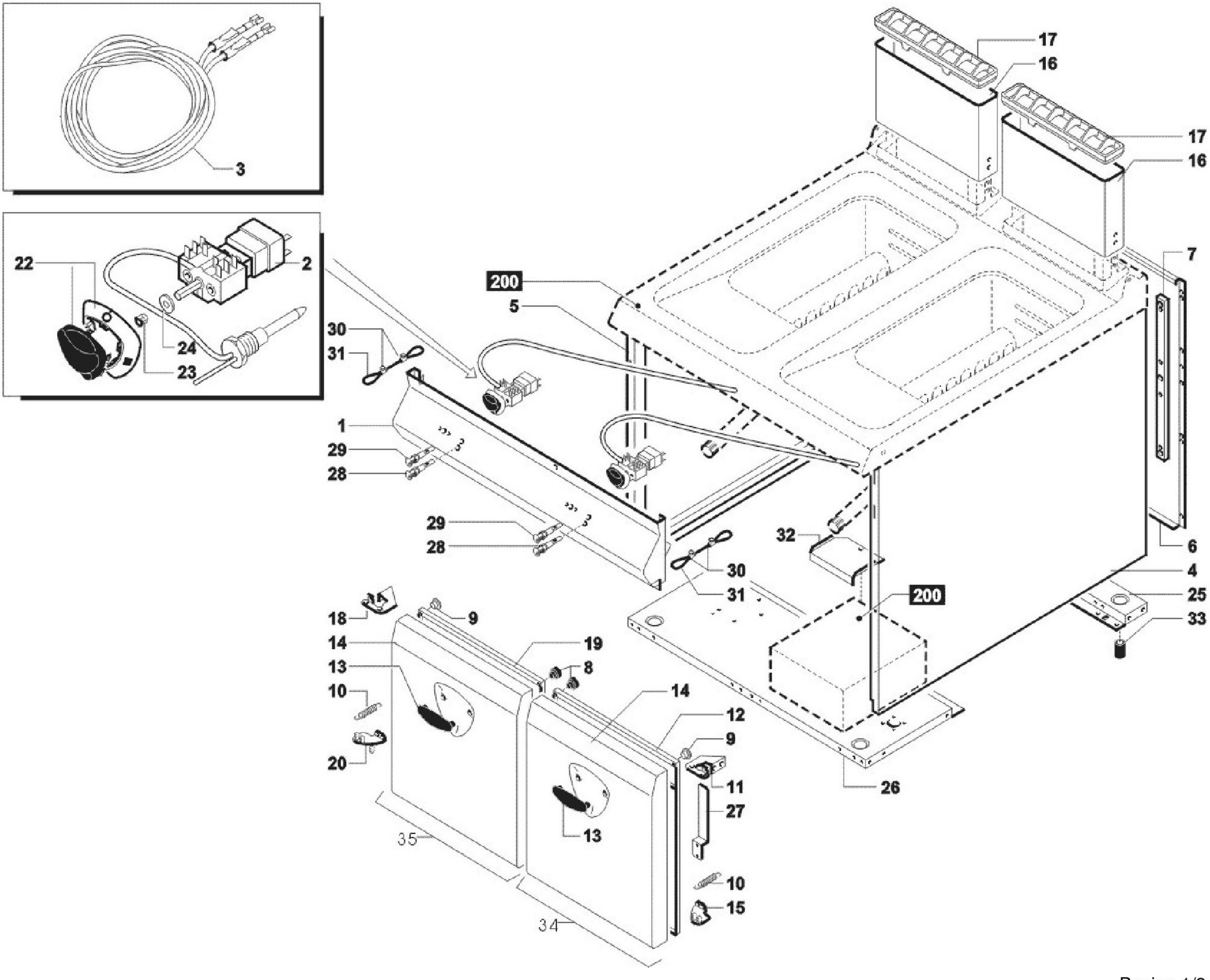
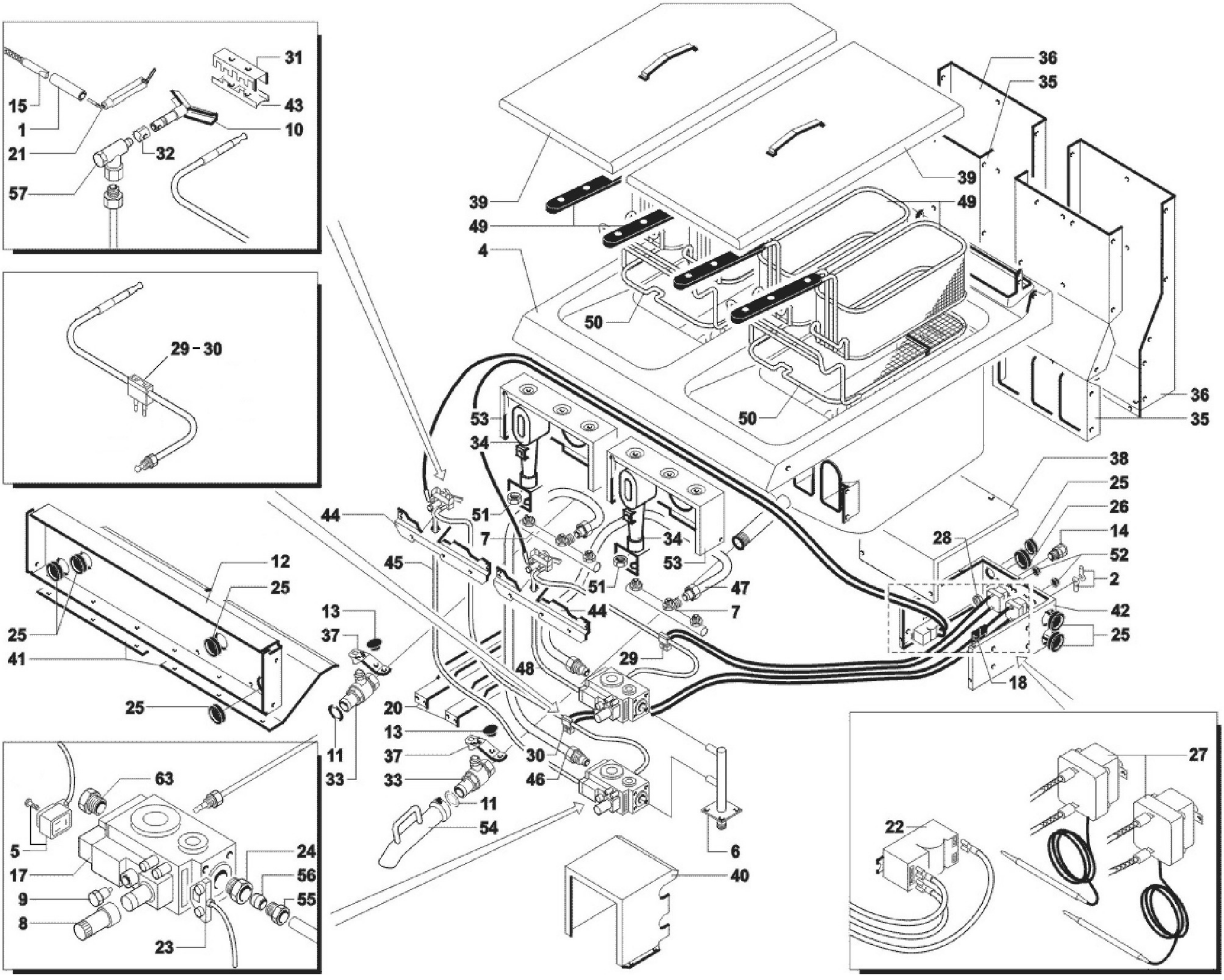
ANGELO PO - FRIGGITRICE GAS DUE VASCHE 18KW+18KW
1D1FR2G - M002370 - M.FRIG. GAS 800 - 24-06-2011 »